Opis kolorystyki i rodzajów powłok ochronnych

1. Powłoki ochronne

Wszystkie elementy stalowe powinny być ocynkowane ogniowo (również te, które później pokrywane będą lakierem). Wszystkie elementy ze stopów aluminiowych powinny być chromianowane preparatami zawierającymi kwas chromowy, kwas sześciofluorokrzemowy (w tym te, które później pokrywane będą lakierem).

2. Elementy lakierowane

Elementy określone w dokumentacji jako lakierowane powinny być pokryte lakierem proszkowym poliestrowym, poliestrowym z domieszkami PFDF lub poliamidowym.

3. Kolory elementów MSI

1. Tablice rozprowadzające do gmin, dzielnic i ważnych dworców (nr kat.1) oraz tablice ze znakami równoległości i prostopadtości do Wisty (nr kat.2):
- przód tablicy - tło biate (folia trzeciej generacji), litera i piktogramy granatowe (folia transparentna, kolor zbliżony do Pantone 2965)
- tył tablicy i jej konstrukcja - kolor jasnoszary (lakier proszkowy o kolorze zbliżonym do Pantone Cool Gray 4)

2. Tablice rozprowadzające do obszarów i ważnych obieków (nr kat.3)
- przód tablicy - podkład biały (folia trzeciej generacji) z nałożonym tłem czerwonym (kolor zbliżony do Pantone 485), niebieskim (kolor zbliżony do Pantone 2945) z folii transparentnej z wyciętymi literami i znakami.
- tył tablicy i jej konstrukcja - kolor jasnoszary (lakier proszkowy o kolorze zbliżonym do Pantone Cool Gray 4)

3. Słupek ulicowy do mocowania tablic ulicowych i informacji rozprowadzającej dla pieszych (nr kat.4)
- kolumna słupka - kolor niebieski (lakier proszkowy o kolorze zbliżonym do Pantone 2945)
- strzałki na kolumnie słupka - kolor czerwony (odlew aluminiowy pokryty lakierem proszkowym, kolor zbliżony do Pantone 485)

4. Tablice ulicowe (nr. kat.6)
- przód i tył tablicy - kolor niebieski (lakier proszkowy kolor zbliżony do Pantone 2945)
- pasek z nazwami obszarów - kolor czerwony (folia mikrokulkowa odblaskowa pierwszej generacji kolor zbliżony do Pantone 485)
- litery - kolor biały (folia odblaskowa pierwszej generacji)

5. Tablice rozprowadzające dla pieszych (nr. kat.8)
- przód i tył tablicy - kolor niebieski (lakier proszkowy kolor zbliżony do Pantone 2945)
- litery i znaki - kolor biały (folia odblaskowa pierwszej generacji)
- element mocujący tablice do słupka - kolor srebrzysty (odlew aluminiowy pokryty lakierem proszkowym)
- strzałka na panelu rozprowadzajacym ruch pieszy - kolor czerwony (odlew aluminiowy pokryty lakierem proszkowym, kolor zbliżony do Pantone 485)
- element łączący tablicę z latarnią - blacha nierdzewna

4. Piktogramy na słupkach

Piktogramy na słupkach ulicowych złożonych i słupkach z tablicami rozprowadzającymi dla pieszych - sitodruk białą farbą puchnącą na folii nieodblaskowej (kolor niebieski zbliżony do Pantone 2945) wydęte po zewnętrznym obrysie ramki, po obu stronach słupka symetrycznie w stosunku do strzałki.

W dokumentacji technicznej wszędzie tam gdzie występuje „pasek – czerwona folia nieodblaskowa (Scochcal Serie 100, nr 100-176)” należy zastąpić „pasek – czerwona folia odblaskowa pierwszej generacjikolor zbliżony do Pantone 485”.

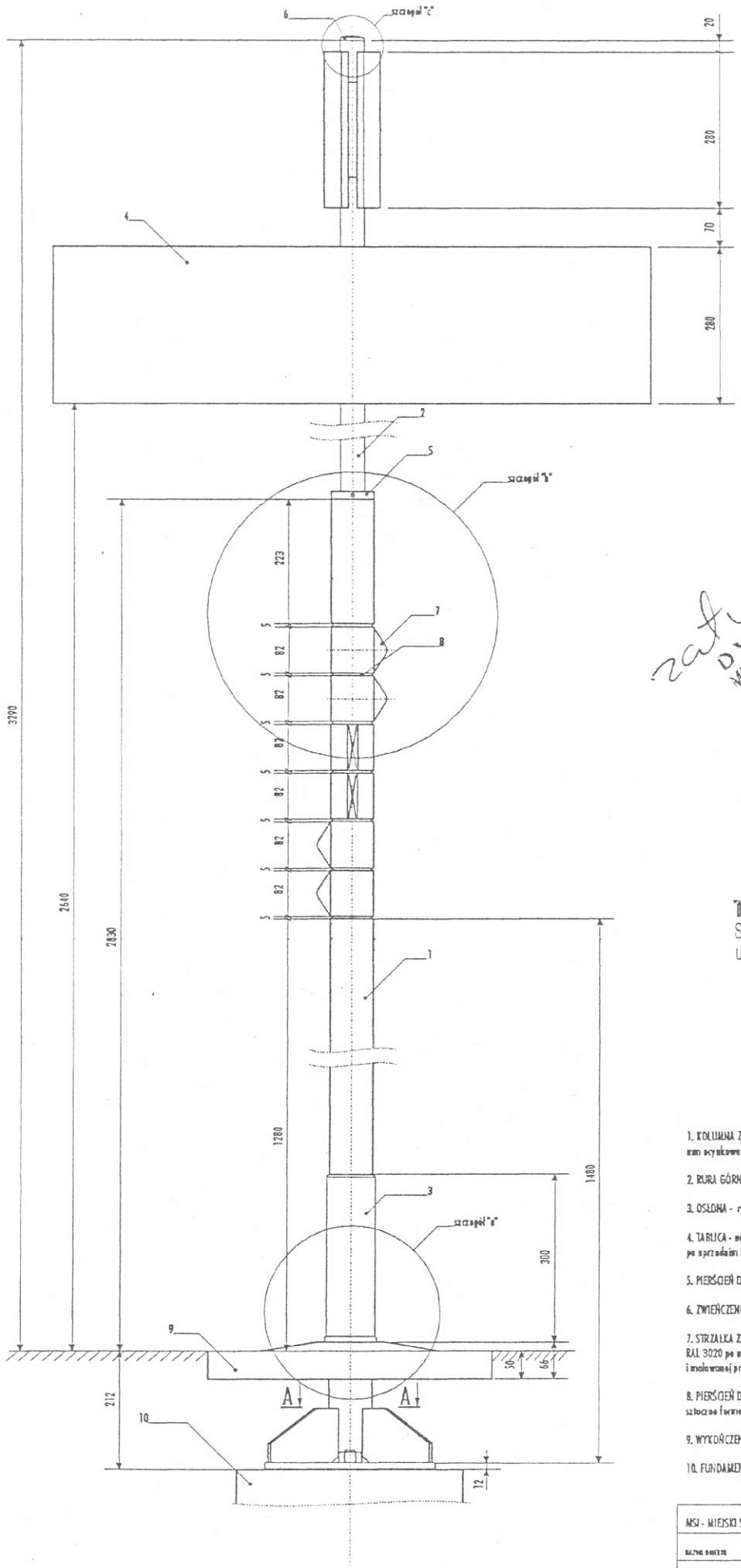

zatwierdzam
DYREKTOR BIURA
MIEJSKIEGO SYSTEMU INFORMACJI
Michał Trzciński

TOWARZYSTWO PROJEKTOWE
SPÓŁKA CYWILNA
ul. ARMII LUDOWEJ 6 m.2
REGON 010715642

20 MAJ 1997

1. KOLUMNA ZE STOPĄ - rura stalowa o 76,1 (ścianka 6,3) , spawana blacha stalowa = 14 mm i 10 mm ocynkowana, malowana proszkowo na kolor niebieski RAL 5005

2. RURA GÓRNA - rura stalowa o 42,4 (ścianka 5,6), ocynkowana.

3. OSŁONA - rura ze stali nierdzewnej

4. TABLICA - wr. kat. 6.1 - 6.4 - kształtka z blachy aluminiowej = 1,5 i 2 mm, malowana proszkowo po uprzednim fosforanowaniu na kolor niebieski RAL 5005

5. PIERŚCIEŃ DOCISKOWY - stal toczona ocynkowana.

6. ZWIEŃCZENIE - stal toczona ocynkowana

7. STRZAŁKA Z TULEJĄ MOCUJĄCĄ - odlew aluminiowy lakierowany proszkowo w kolorze czerwonym RAL 3020 po uprzednim fosforanowaniu, przykręcony do rury 76,1 mm (ścianka 3mm), ocynkowanej i malowanej proszkowo na kolor niebieski RAL 5005

8. PIERŚCIEŃ DYSTANSUJĄCY - stal lakierowana proszkowo po uprzednim ocynkowaniu lub tworzywo sztuczne formowane wtryskowo

9. WYKOŃCZENIE NAWIERZCHNI GRUNTU - kształtka betonowa

10. FUNDAMENT - beton niezbrojony z śrubami fundamentowymi M 16 x 260

MSI - MIEJSKI SYSTEM INFORMACYJNY			
NAZWA DOKUMENTU	SŁUPEK ZŁOŻONY do mocowania tablic ulicowych i informacji dla pieszych (wersja z tablicami ulicowymi)		
NR. ARKUSZA 4	NR. WYDANIA 4.0	SKALA 1:5	AUTOR TOWARZYSTWO PROJEKTOWE

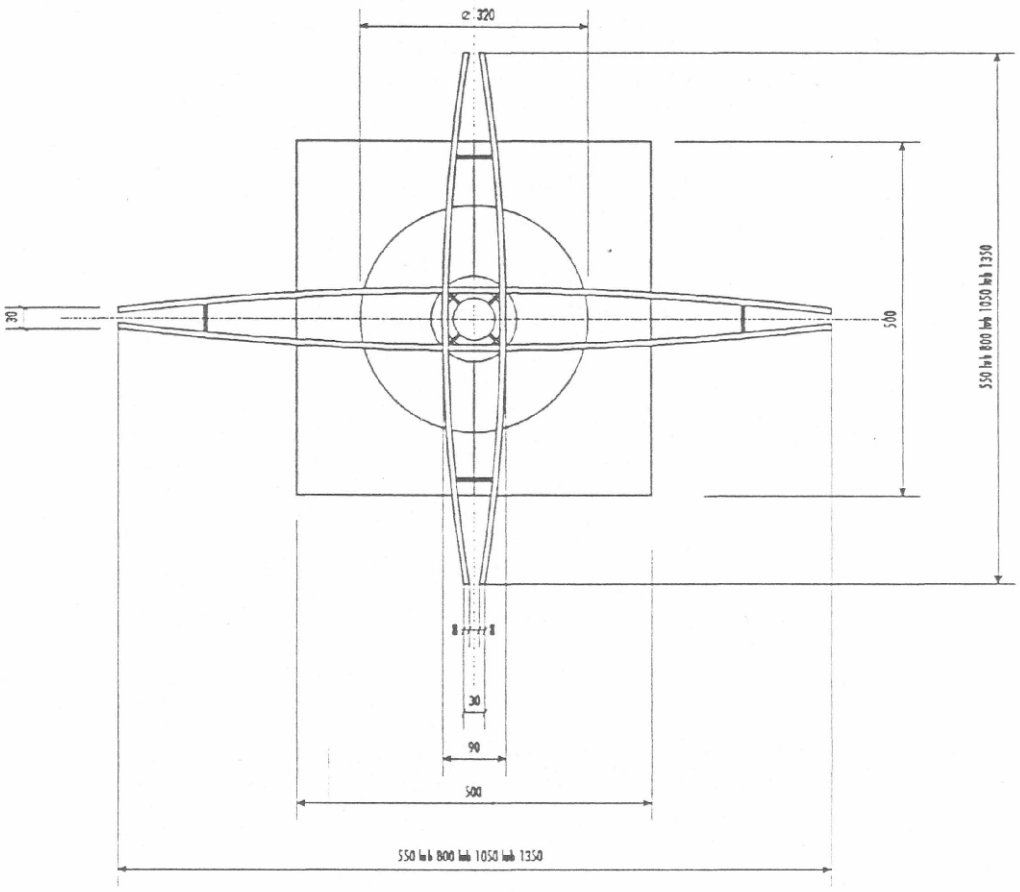

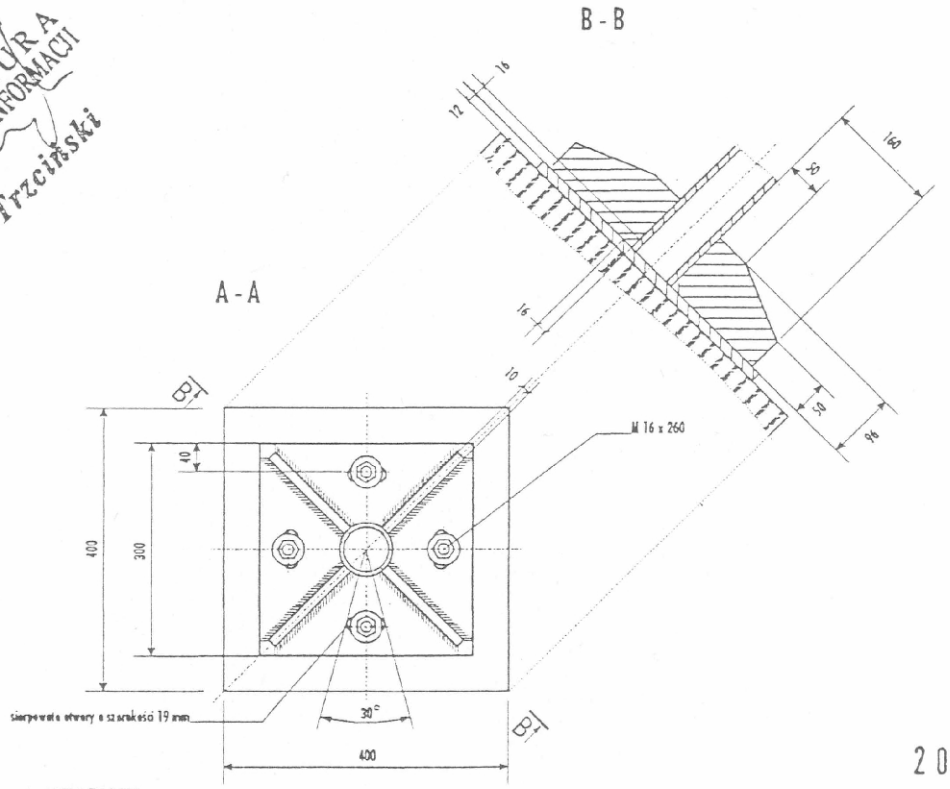

zatwierdzam
DYREKTOR BIURA
MIEJSKIEGO SYSTEMU INFORMACJI
Michał Trzciński

20 MAJ 1997

TOWARZYSTWO PROJEKTOWE
SPÓŁKA CYWILNA
ul. ARMII LUDOWEJ 6 m.2
REGON 010715642

MSI - MIEJSKI SYSTEM INFORMACYJNY			
NAZWA OBIEKTU	SŁUPEK ZŁOŻONY do mocowania tablic ulicowych i informacji dla pieszych - stopa i kształtka betonowa wykańczająca powierzchnię gruntu		
NR. OBIEKTU 4	NR. RYSUNKU 4.1	SKALA 1:5	PROJEKT TOWARZYSTWO PROJEKTOWE

CZEŚĆ FUNDAMENTOWA - WERSJA 1

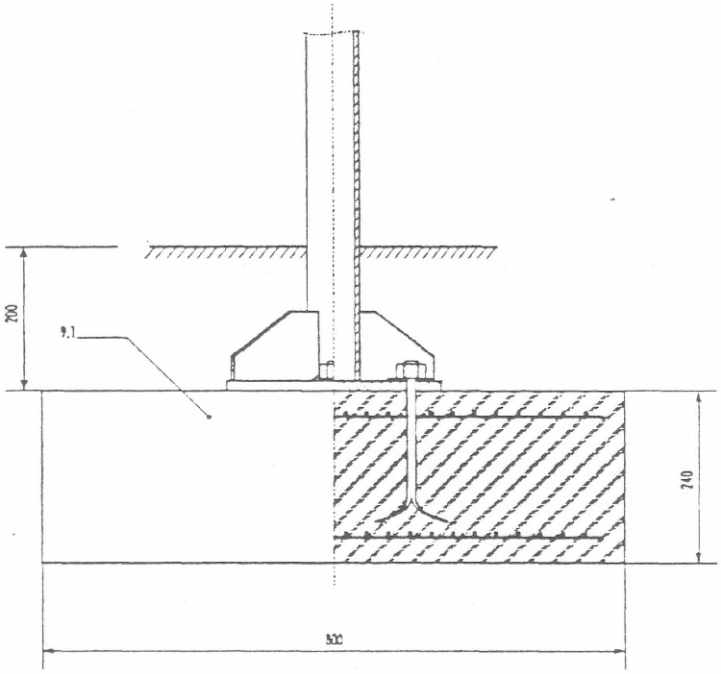

CZEŚĆ FUNDAMENTOWA - WERSJA 2

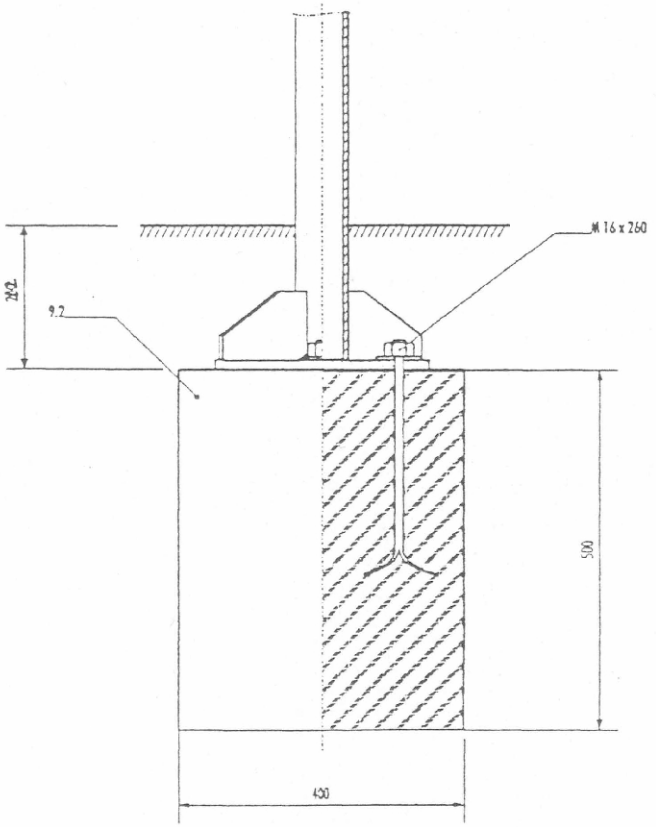

Zatwierdzam
DYREKTOR BIURA
MIEJSKIEGO SYSTEMU INFORMACJI
Michał Trzciński

20 MAJ 1997

TOWARZYSTWO PROJEKTOWE
SPÓŁKA CYWILNA
ul. ARMII LUDOWEJ 6 m.2
REGON 010715642

10.1 - FUNDAMENT PŁYTOWY

10.2 - FUNDAMENT GŁĘBOKI

MSI - MIEJSKI SYSTEM INFORMACYJNY

NAZWA OBIEKTU: SŁUPEK ZŁOŻONY do mocowania tablic ulicowych i informacji dla pieszych (dwie wersje fundamentu)

NR. OBIEKTU	NR. SYSTEMOWY	SKALA	PROJEKT
4	4.2	1:5	TOWARZYSTWO PROJEKTOWE

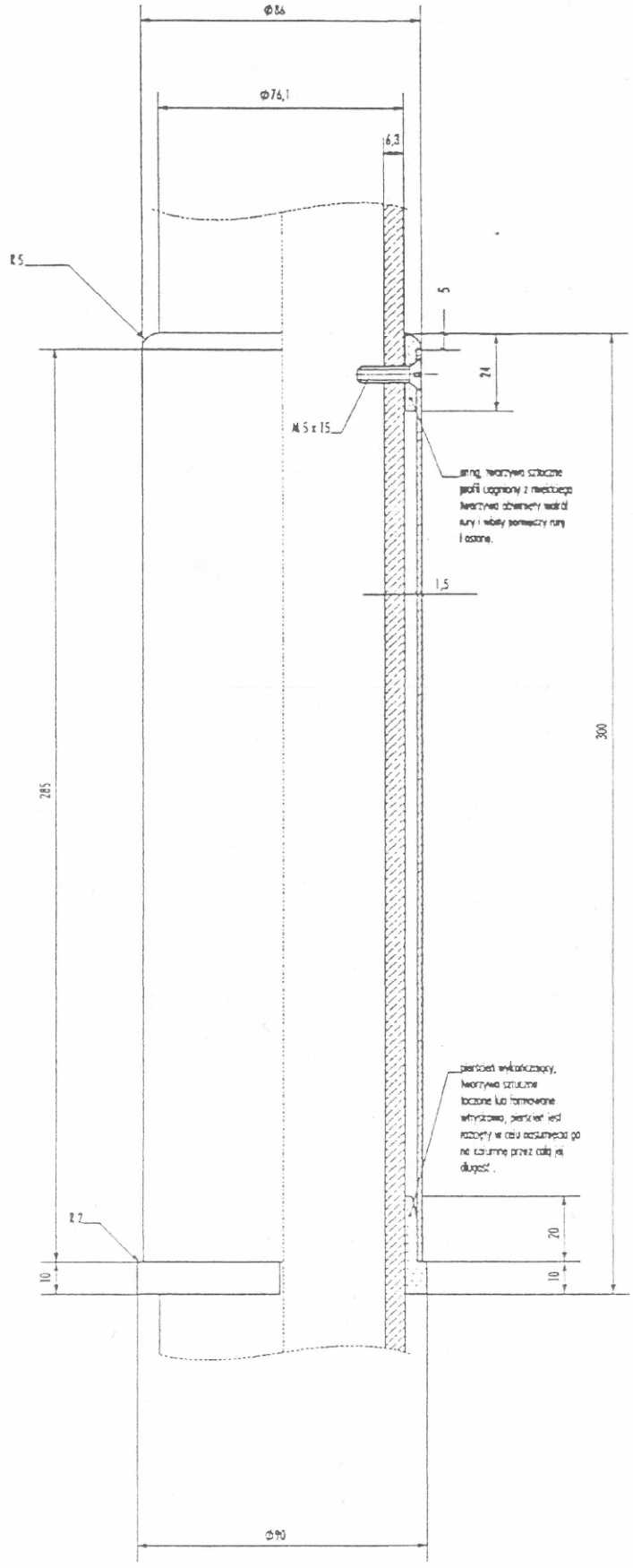

DYREKTOR BIURA MIEJSKIEGO SYSTEMU INFORMACJI
Michał Trzciński

20 MAJ 1997

TOWARZYSTWO PROJEKTOWE
SPÓŁKA CYWILNA
ul. ARMII LUDOWEJ 6 m.2
REGON 010715642

MSI - MIEJSKI SYSTEM INFORMACYJNY				
NAZWA OBIEKTU: SŁUPEK ZŁOŻONY - szczegół "a"				
NR. CAMERY: 4	NR. RYSUNKU: 4.3	SKALA: 1:1	PROJEKT: TOWARZYSTWO PROJEKTOWE	

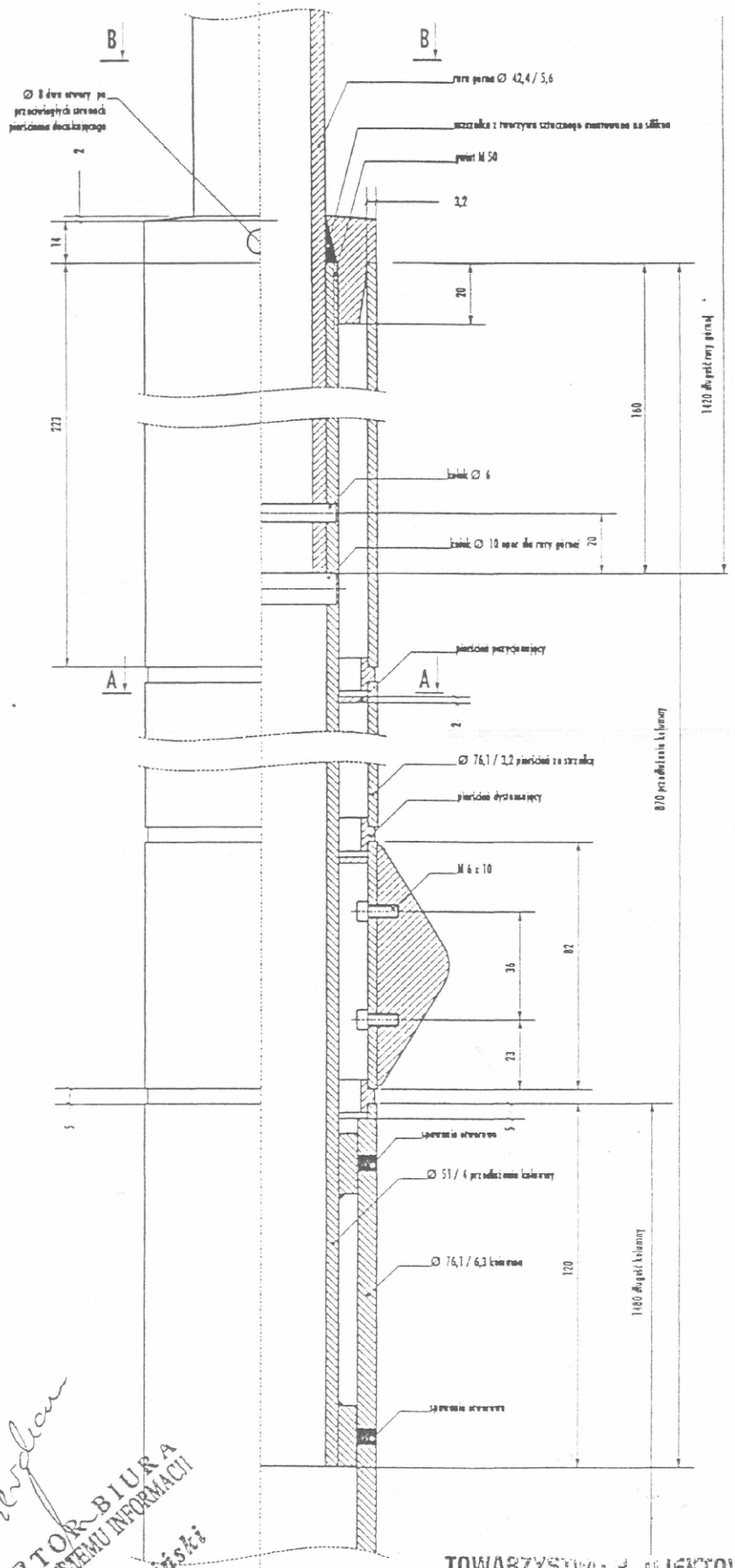

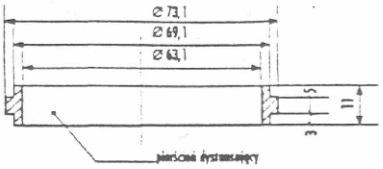

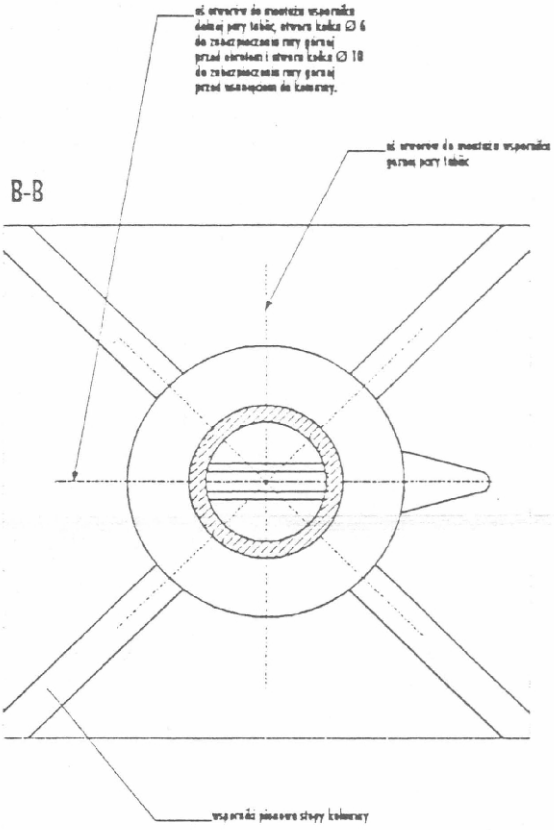

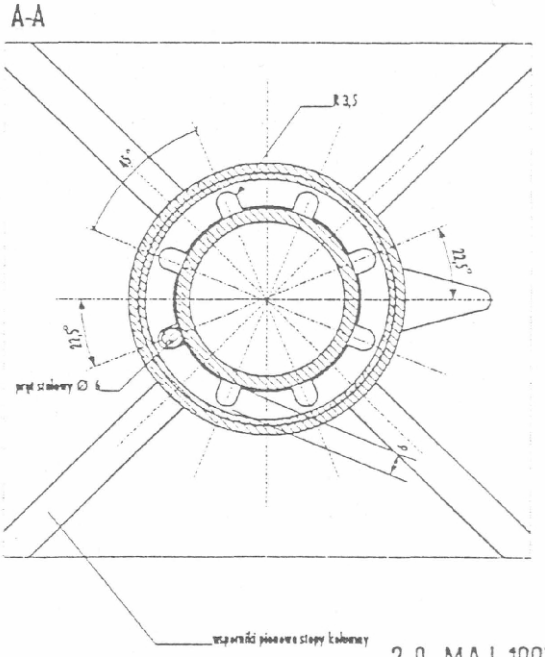

20 MAJ 1997

DYREKTOR BIURA MIEJSKIEGO SYSTEMU INFORMACJI
Michał Trzciński

TOWARZYSTWO PROJEKTOWE
SPÓŁKA CYWILNA
ul. ARMII LUDOWEJ 6 m.2
REGON 010714642

MSI - MIEJSKI SYSTEM INFORMACYJNY			
NAZWA OBIEKTU: SŁUPEK ZŁOŻONY - szczegół "B"			
NR. OBIEKTU 4	NR. RYSUNKU 4.4	SKALA 1:1	PROJEKT TOWARZYSTWO PROJEKTOWE

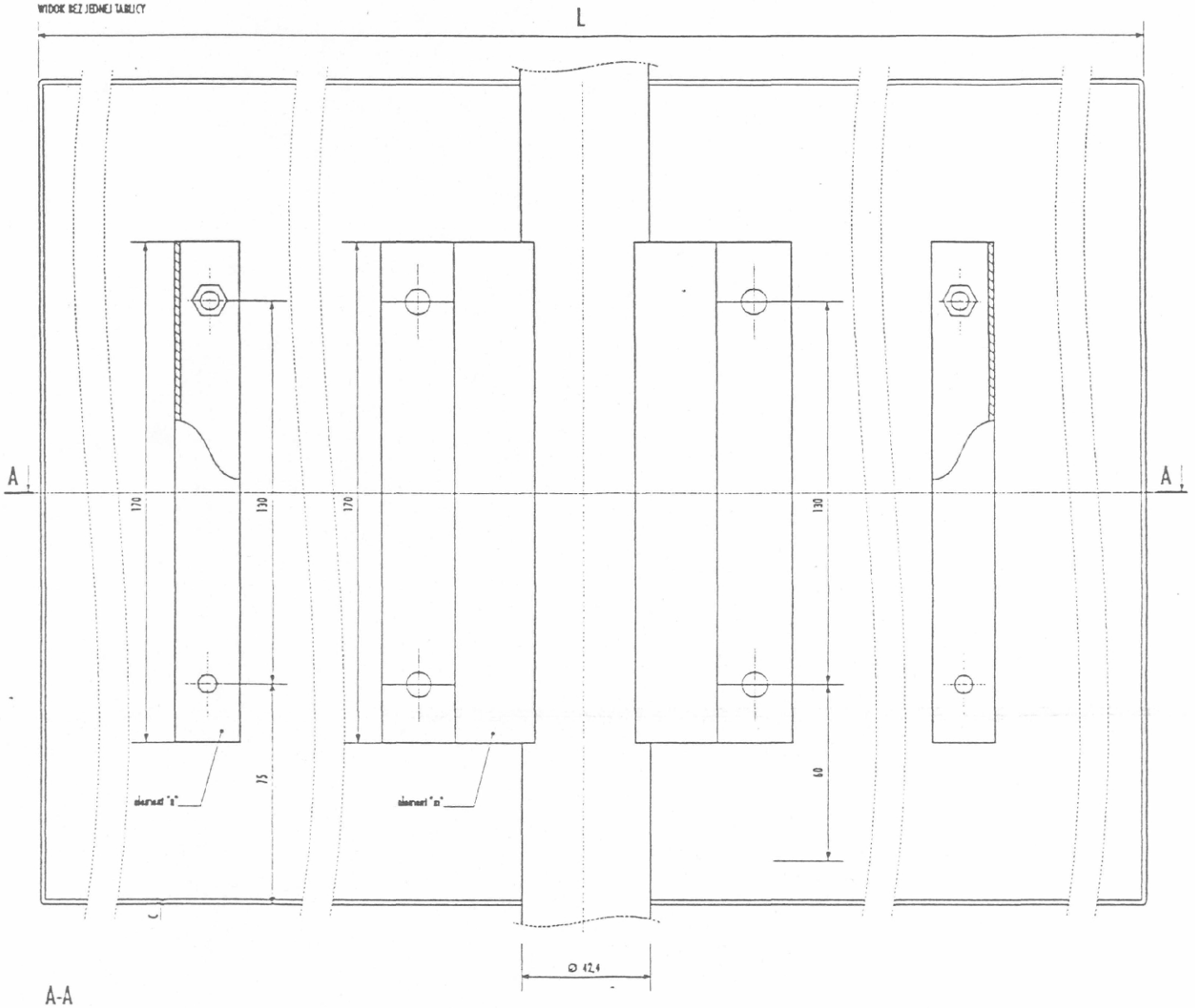

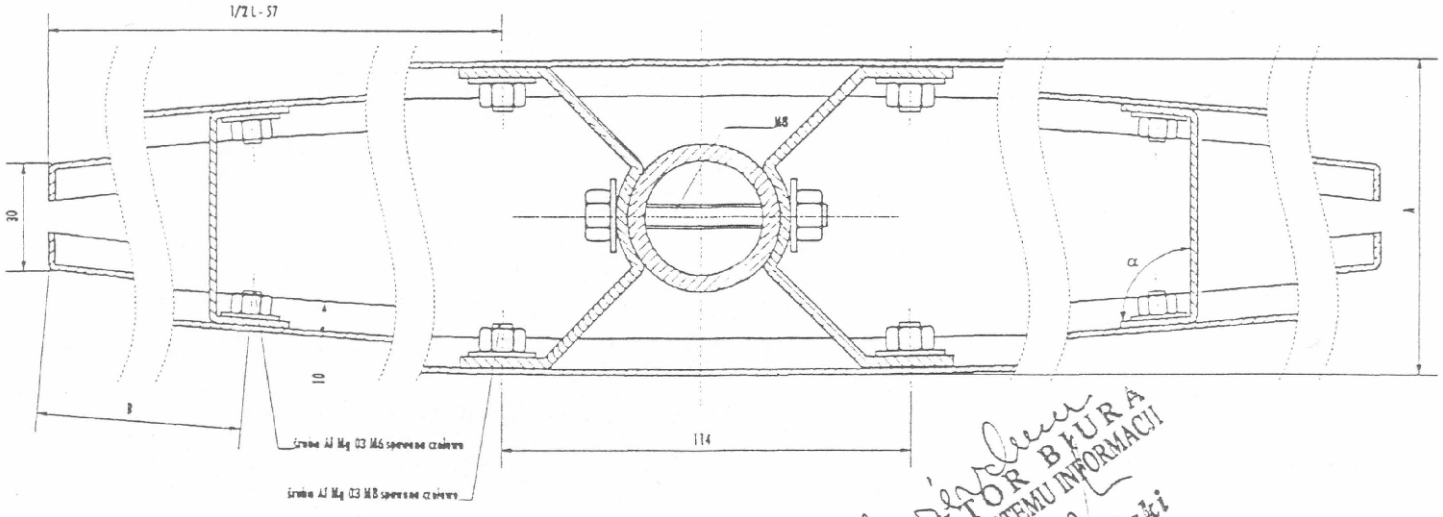

Wymiary zmienne

L	A	B	C	α (°)
1350	100	160	2	96
1050	100	145	2	96
800	90	130	1,5	96
550	90	90	1,5	100

TOWARZYSTWO PROJEKTOWE
SPÓŁKA CYWILNA
ul. ARMII LUDOWEJ 6 m.2
REGON 010715642

DYREKTOR BIURA
MIEJSKIEGO SYSTEMU INFORMACJI
Michał Trzciński

20 MAJ 1997

MSI - MIEJSKI SYSTEM INFORMACYJNY			
KAZNIA OBIEKTU	SŁUPEK ZŁOŻONY - wymiary i mocowania tablic ulicowych		
NR. OBIEKTU 4	NR. ZYSKOWY 4,5	SKALA 1:1	PROJEKT TOWARZYSTWO PROJEKTOWE

element "7" strzałka

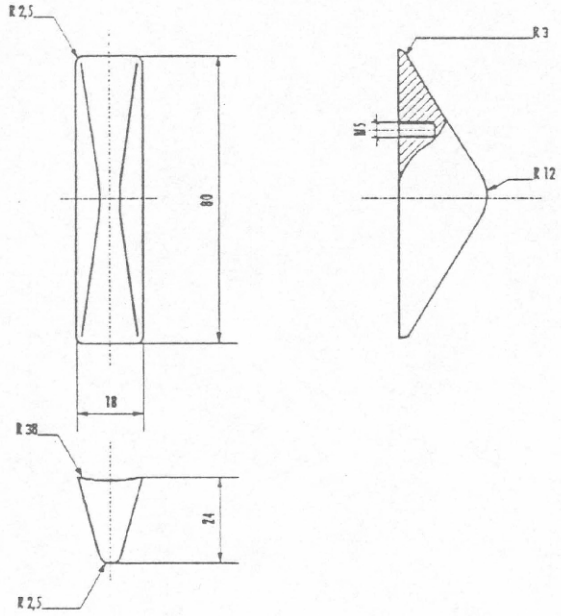

szczegół "c"

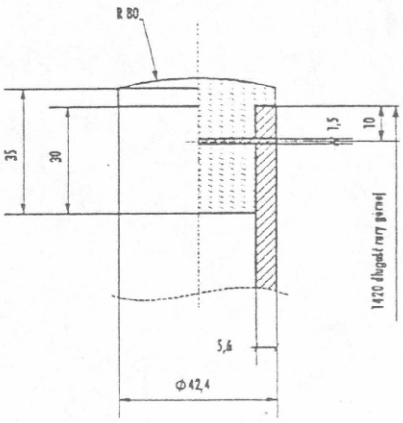

detal "n"

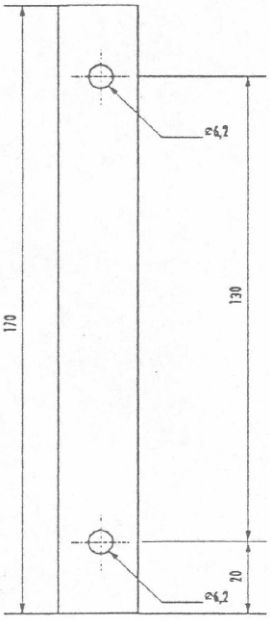

detal "m"

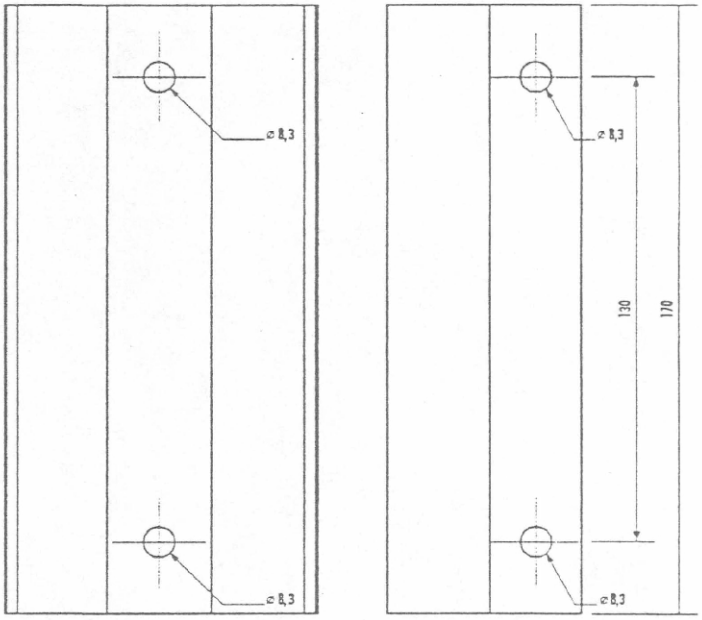

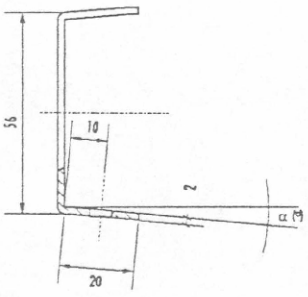

α (°) = 96° dla tablic o długości 1350, 1030, 800 mm.
= 100° dla tablic o długości 550 mm.

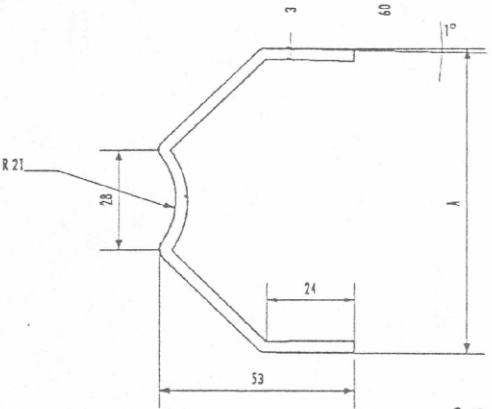

A = 96 dla tablic 1350 i 1050, 87 dla tablic 800 i 550.

zatwierdzam
DYREKTOR BIURA
MIEJSKIEGO SYSTEMU INFORMACJI
Michał Trzciński

20 MAJ 1997

TOWARZYSTWO PROJEKTOWE
SPÓŁKA CYWILNA
ul. ARMII LUDOWEJ 6 m.2
REGON 010715642

MSI - MIEJSKI SYSTEM INFORMACYJNY				
SŁUPEK ZŁOŻONY - szczegół "c", wraz elementy "7", "m", "n"				
NR. RYSUNKU 4	NR. CYKLOGR. 4,6	SKALA 1:1	PROJEKT	TOWARZYSTWO PROJEKTOWE

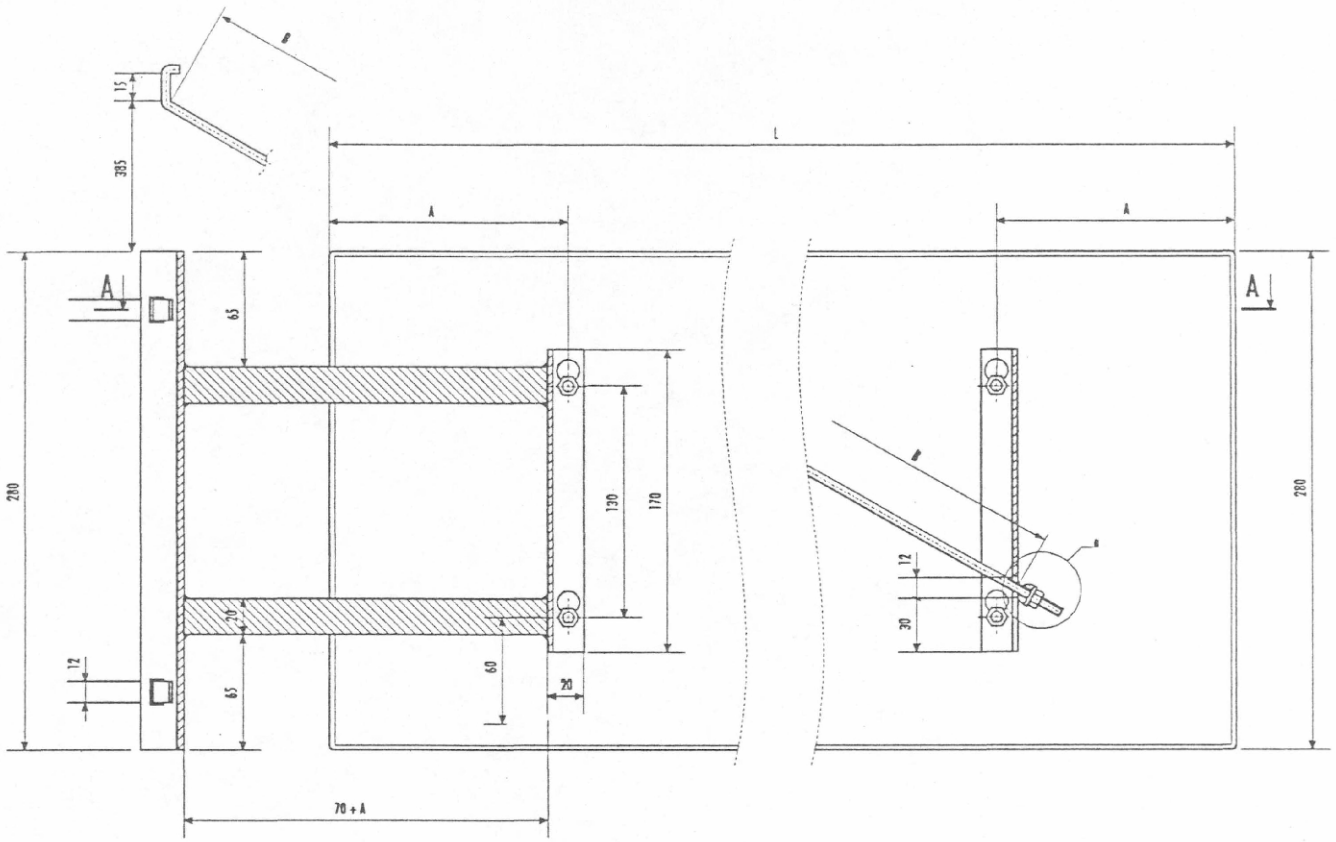

A-A

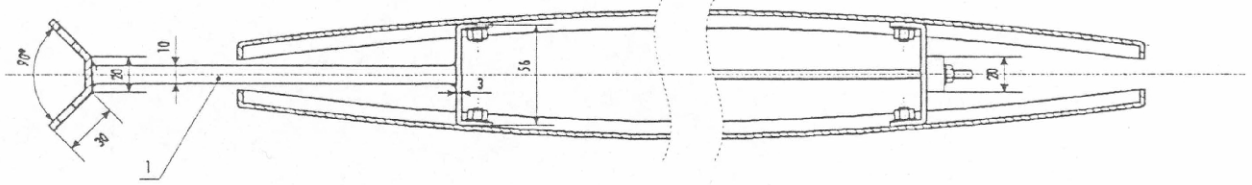

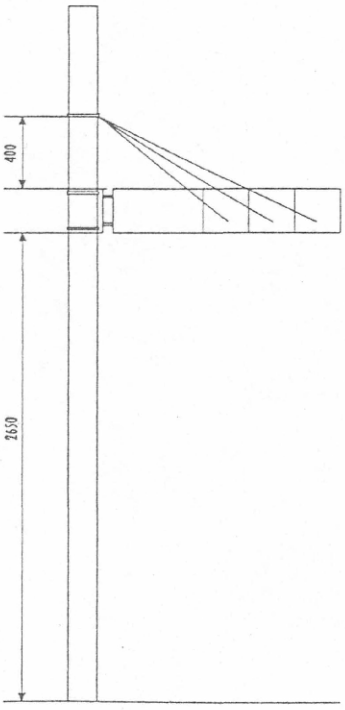

szczegół "a"

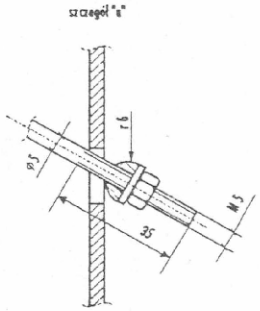

zatwierdzam
DYREKTOR BIURA
MIEJSKIEGO SYSTEMU INFORMACJI
Michał Trzciński

L	A	B
550	90	
800	130	950
1050	145	1140
1350	160	1420

20 MAJ 1997

1. ŁĄCZNIK - blacha stalowa ocynkowana

TOWARZYSTWO PROJEKTOWE
SPÓŁKA CYWILNA
ul. ARMII LUDOWEJ 6 m.2
REGON 010715642

MSI - MIEJSKI SYSTEM INFORMACYJNY

NAZWA OBIEKTU: TABLICE ULICOWE (zwracowane do latarni)

NR OBIEKTU 6.7 - 6.10 | NR RYSUNKU 6.1 | SKALA 1:2, 1:1 | PROJEKT TOWARZYSTWO PROJEKTOWE

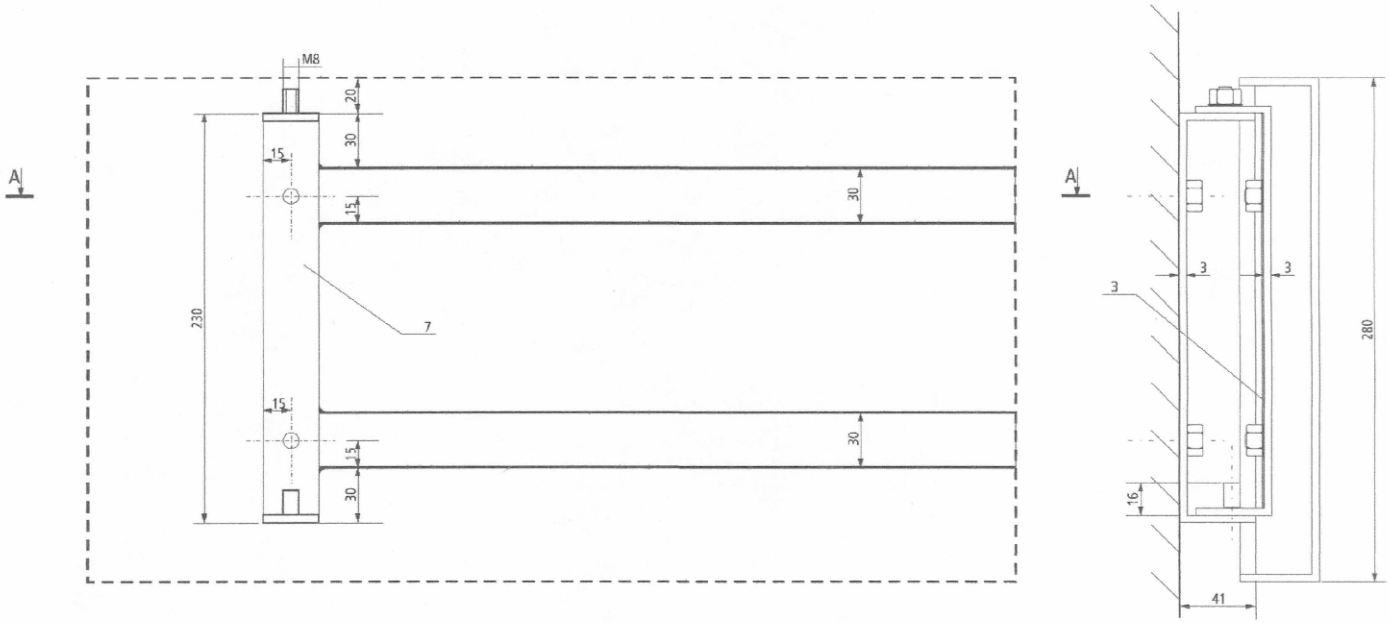

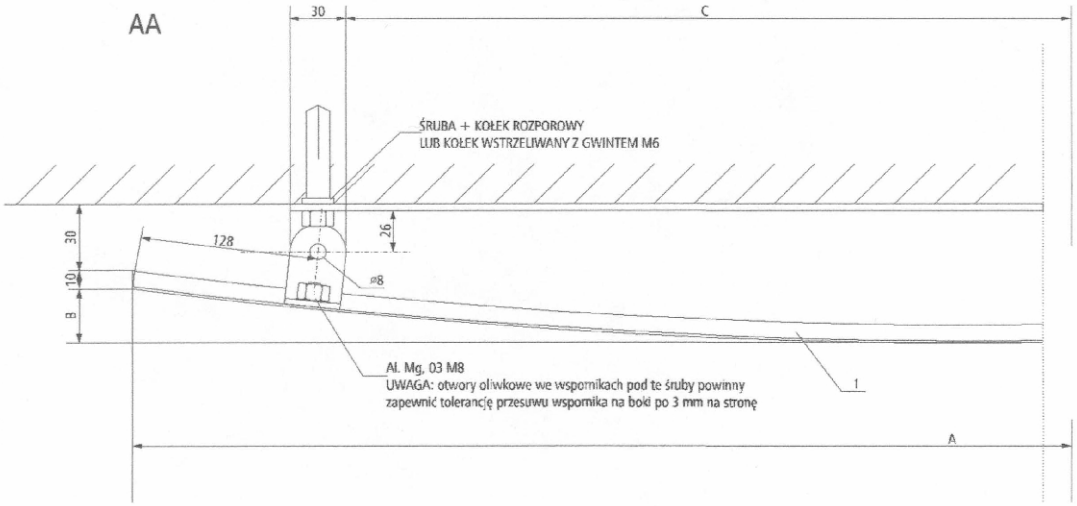

1. TABLICA - blacha aluminiowa = 2mm, chromianowana lub anodowana, pokryta lakierem proszkowym
2. WIESZAK - blacha stalowa = 3mm, ocynkowana ogniowo
3. WSPORNIK - blacha aluminiowa chromianowana lub anodowana

A	550	800	1050	1350
B	25	30	35	40
C	256	506	756	1056

UWAGA:

Elementy lakierowane, określone w dokumentacji, powinny być pokryte lakierem proszkowym poliestrowym, poliestrowym z domieszkami PFDF lub poliamidowym. Przed przystąpieniem do nanoszenia lakieru proszkowego powierzchnie dodatkowo muszą być poddane chromianowaniu - preparatami zawierającymi kwas chromowy, sześciofluorokrzemowy.

Miejski System Informacji

TABLICA ULICOWA NAŚCIENNA - NR KATALOGOWY 6, 13 Skala 1:2

(Opis treści tablic ulicowych (nr kat. 6)

I Linia tekstu (czcionka wys. 40 mm).
Do lewej: słowo: Ulica, Plac, Aleje, Aleja, Skwer (jeśli nie ma imienia patrona i numerów budynków słowo przechodzi na środek osi).
W osi tablicy: Imię patrona (jeśli nie ma imienia miejsce pozostaje puste).
Po prawej: przedział numeracji budynków w kwartale na narożniku, którego znajduje się tablica. Kolejność numerów na tablicy powinna odpowiadać wzajemnemu, przestrzennemu położeniu budynków opatrzonych najniższym i najwyższym numerem w kwartale.

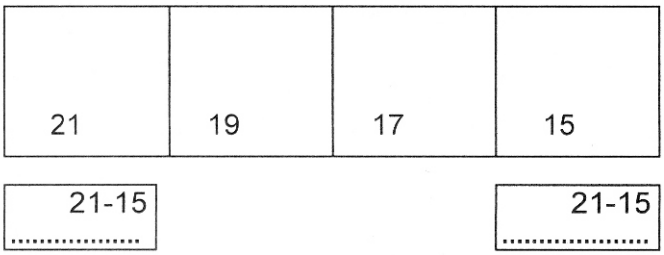

Jeżeli w danym kwartale nie ma numerów, to należy umieścić numery budynków kwartału sąsiedniego lub najbliższego posiadającego numery.

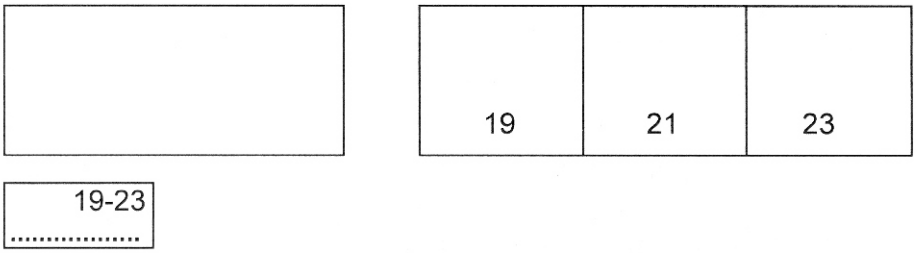

Jeśli w kwartale jest jeden numer należy go zaliczyć do następnego kwartału.

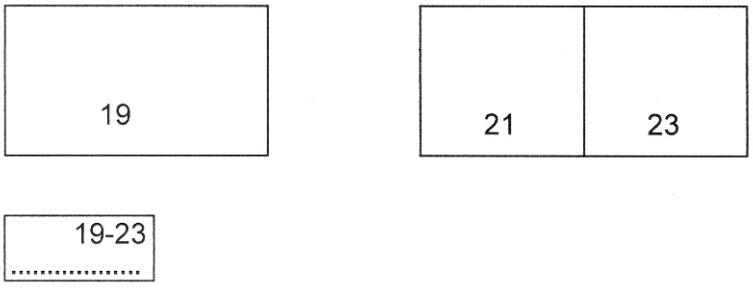

Jeżeli w danym kwartale znajduje się pojedynczy numer będący numerem ostatnim na danej ulicy, na tablicy należy umieścić ten numer pojedynczo.

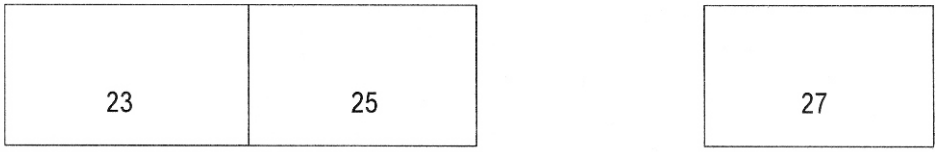

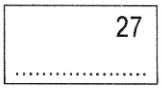

Jeżeli poczynając od danego kwartału do końca ulicy nie ma numerów, miejsce na numery pozostaje puste.

II linia tekstu (wys. litery 97 mm)
Nazwa ulicy lub nazwisko patrona umieszczone w osi tablicy.

III linia tekstu (wys. litery 40 mm)
Nazwa obszaru umieszczona w osi tablicy - w miarę możliwości bez skrótów.

1. Grafika tablic ulicowych (nr kat.6)

Napisy - Humanist 777 Roman Condensed, 95%, track 15, biała folia odblaskowa I generacji
pasek - czerwona folia nieodblaskowa (Scotchcal Serie 100, nr 100-176)
tło - niebieski lakier proszkowy RAL 5005 wg katalogu Tigerwerk

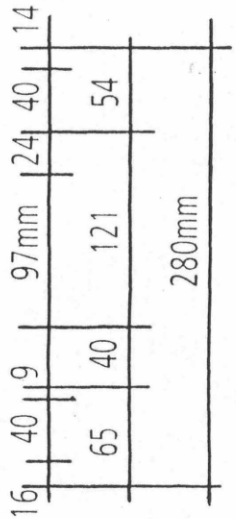

nr kat. 6.1. tablica 280/550 mm
nr kat. 6.2. tablica 280/800 mm
nr kat. 6.3. tablica 280/1050 mm
nr kat. 6.4. tablica 280/1350 mm

UWAGA:

Elementy lakierowane, określone w dokumentacji, powinny być pokryte lakierem proszkowym poliestrowym, poliestrowym z domieszkami PFDF lub poliamidowym. Przed przystąpieniem do nanoszenia lakieru proszkowego powierzchnie dodatkowo muszą być poddane chromianowaniu - preparatami zawierającymi kwas chromowy, sześciofluorokrzemowy.

07 KWI. 1997

Rys. 13.1 Grafika tablic ulicowych w strefie turystycznej (nr kat.13)

Napisy - czcionka Zapf Humanist 601 Demi, 85%, track 20, folia odblaskowa I generacji
pasek - czerwona folia nieodblaskowa (Scotchcal Serie 100, nr 100-176)
tło - brązowy lakier proszkowy RAL 8015 wg katalogu Tigerwerk

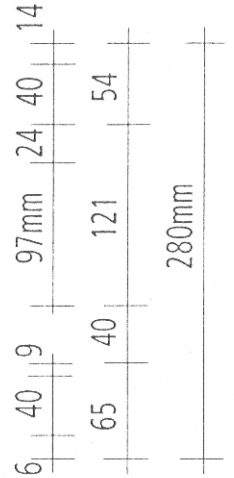

nr kat. 13.1. tablica 280/550 mm
nr kat. 13.2. tablica 280/800 mm
nr kat. 13.3. tablica 280/1050 mm
nr kat. 13.4. tablica 280/1350 mm

Uwaga:

Elementy lakierowane określone w dokumentacji,
powinny być pokryte lakierem proszkowym poliestrowym,
poliestrowym z domieszkami PFDF lub poliamidowym.
Przed przystąpieniem do nanoszenia lakieru proszkowego
powierzchnie dodatkowo muszą być poddane chromianowaniu
- preparatami zawierającymi kwas chromowy, kwas sześciofluorokrzemowy

TOWARZYSTWO PROJEKTOWE
SPÓŁKA CYWILNA
ul. ARMII LUDOWEJ 6 m. 2
RZESZÓW

30 KWI. 1997

6. TABLICE ULICOWE

6.1 Tablica ulicowa o długości 550 mm mocowana na słupku
6.5 Tablica ulicowa o długości 550 mm mocowana na latarni
6.9 Tablica naścienna ulicowa o długości 550 mm

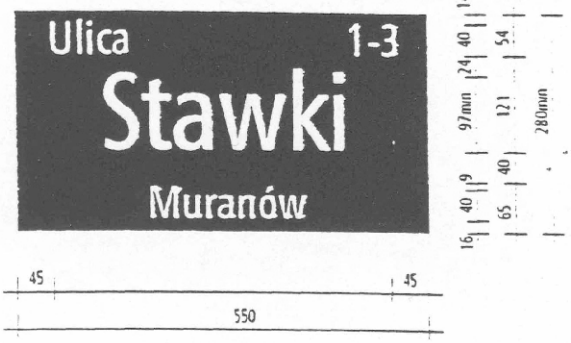

6.2 Tablica ulicowa o długości 800 mm mocowana na słupku
6.6 Tablica ulicowa o długości 800 mm mocowana na latarni
6.10 Tablica naścienna ulicowa o długości 800 mm

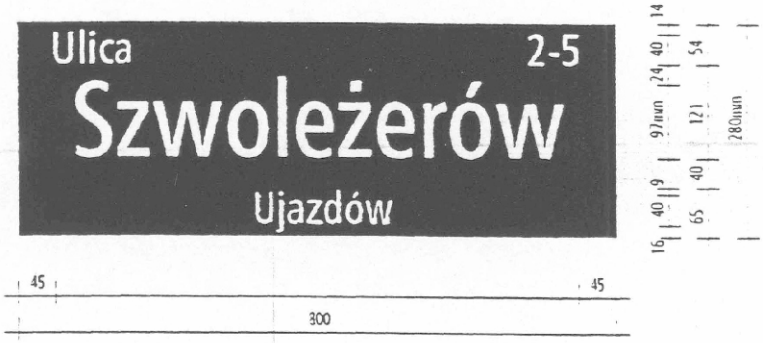

6.3 Tablica ulicowa o długości 1050 mm mocowana na słupku
6.7 Tablica ulicowa o długości 1050 mm mocowana na latarni
6.11 Tablica naścienna ulicowa o długości 1050 mm

6.4 Tablica ulicowa o długości 1350 mm mocowana na słupku
6.8 Tablica ulicowa o długości 1350 mm mocowana na latarni
6.12 Tablica naścienna ulicowa o długości 1350 mm

DYREKTOR BIURA
MIEJSKIEGO SYSTEMU INFORMACJI
Michał Grzeliński

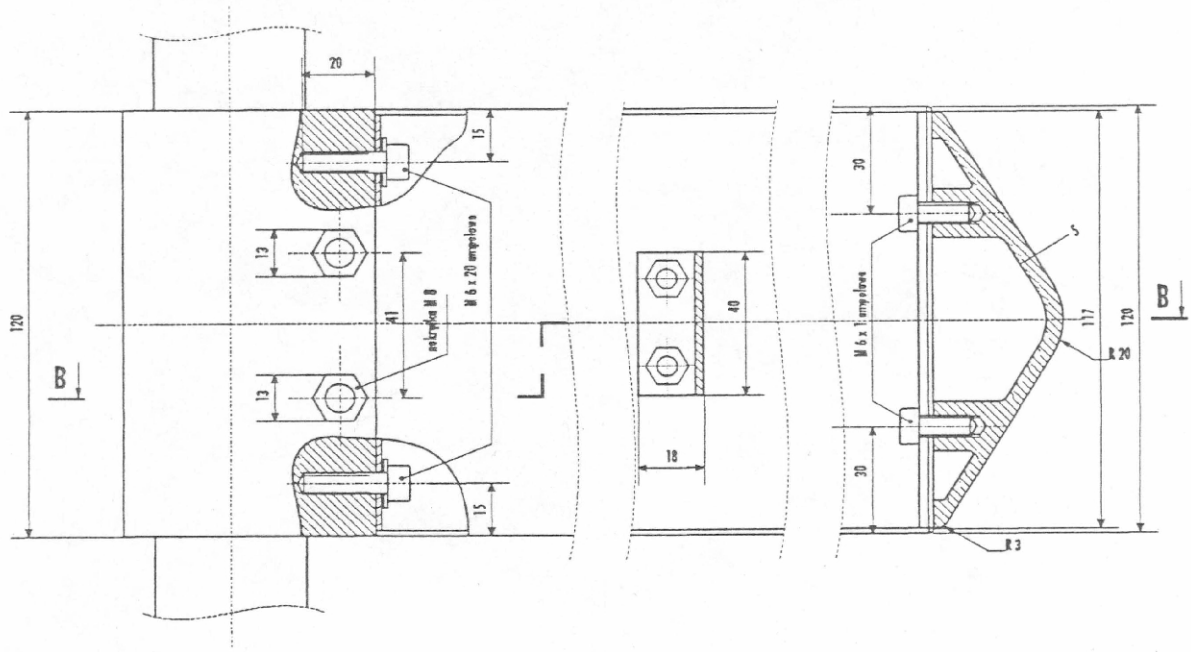

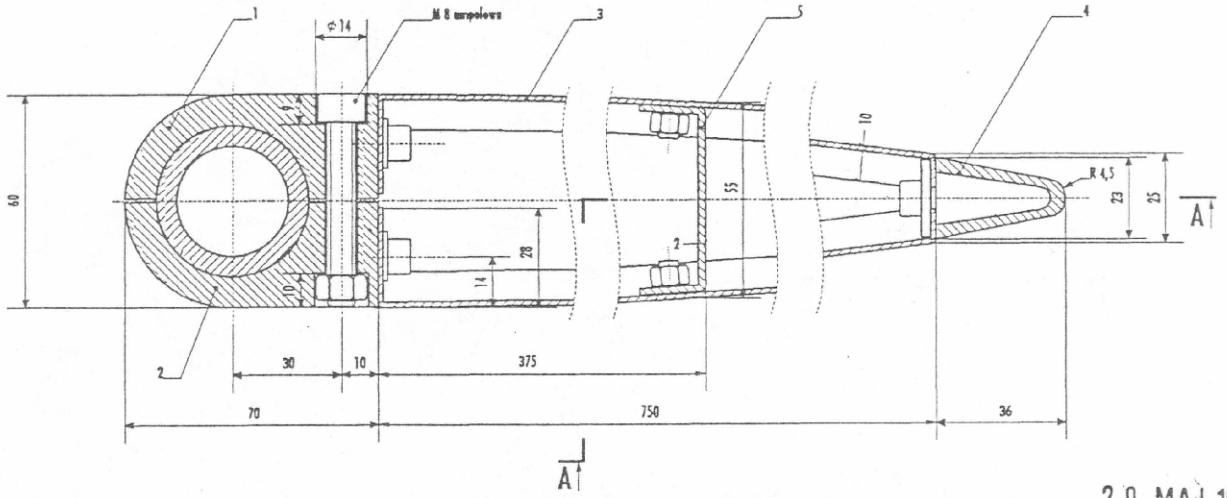

20 MAJ 1997

2-dyrektor Biura Miejskiego Systemu Informacji Michał Trzciński

1. ODLEW LEWY - stop PA 6 - lakierowane proszkowo na kolor aluminium po uprzednim fosforowaniu
2. ODLEW PRAWY - stop PA 6 - lakierowane proszkowo na kolor aluminium po uprzednim fosforowaniu
3. TABLICA ROZPROWADZAJĄCA DLA PIESZYCH - ar. kat. 8.1 blacha aluminiowa = 1,5 mm - lakierowana proszkowo na kolor niebieski RAL 5005 po uprzednim fosforowaniu
4. STRZAŁKA - odlew aluminiowy, stop PA 4 - 6 - lakierowane proszkowo na kolor czerwony RAL 3020 po uprzednim fosforowaniu
5. WSPORNIK - blacha aluminiowa = 2mm, przykręcany za śruby Al Mg 03 M6 spawana czołowo do tablic

MSI - MIEJSKI SYSTEM INFORMACYJNY				
NAZWA OBIEKTU: TABLICE ROZPROWADZAJĄCE DLA PIESZYCH mocowane na słupkach (wersja jednokierunkowa)				
NR. OBIEKTU: 8.1	NR. RYSUNKU: 8.0	SKALA: 1:1	PROJEKT: TOWARZYSTWO PROJEKTOWE	

TOWARZYSTWO PROJEKTOWE
SPÓŁKA CYWILNA
ul. ARMII LUDOWEJ 6 m.2
REGON 010715642

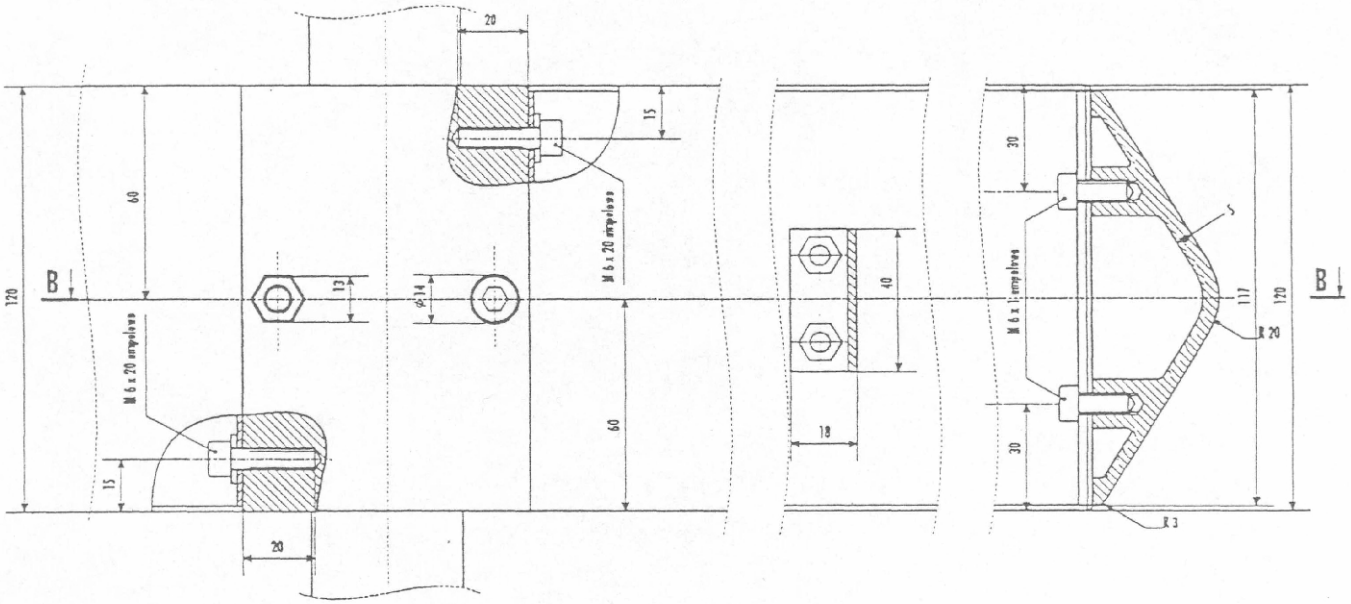

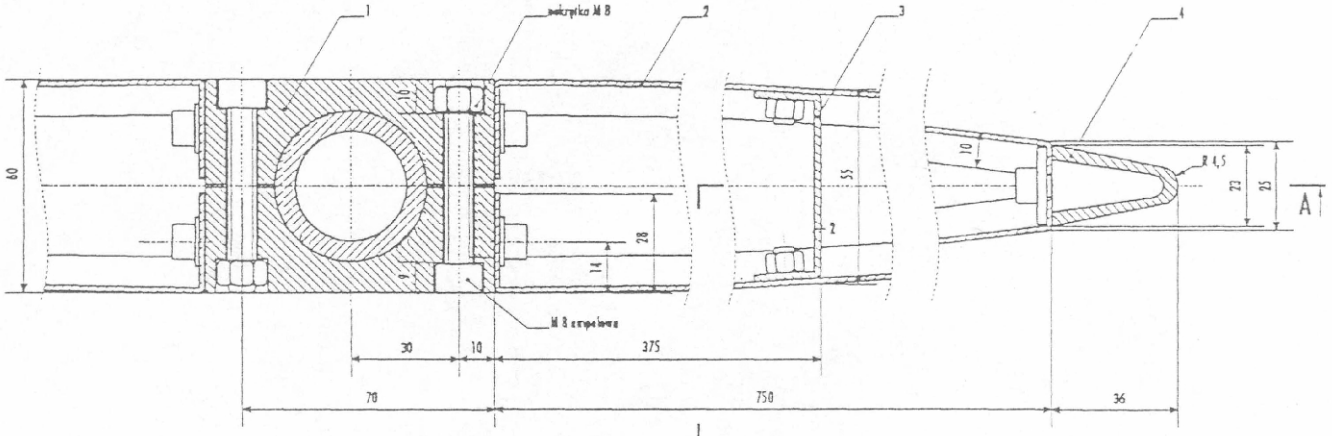

20 MAJ 1997

1. ODLEW MOCUJĄCY - stop PA 6, lakierowany proszkowo na kolor słonikowym po uprzednim fosforanowaniu

2. TABLICA ROZPROWADZAJĄCA DLA PIESZYCH - ac. kat. 8.2, blacha aluminiowa = 1,5mm - lakierowana proszkowo na kolor niebieski RAL 5005 po uprzednim fosforanowaniu

3. WSPORNIK - blacha aluminiowa = 2mm - przykręcony za śruby A1 Mg 03 M6 spawana czołowo do tablic

4. STRZAŁKA - aluminium, stop PA 6 kolor - lakierowana proszkowo na kolor czarny RAL 3020 po uprzednim fosforanowaniu

MSI - MIEJSKI SYSTEM INFORMACYJNY				
nazwa zadania: TABLICE ROZPROWADZAJĄCE DLA PIESZYCH mocowane na słupku (wersja dwukierunkowa)				
nr zestawu: 8.2	nr rysunku: 8.1	skala: 1:1	rysował: TOWARZYSTWO PROJEKTOWE	

DYREKTOR BIURA MIEJSKIEGO SYSTEMU INFORMACJI
Michał Brzeziński

TOWARZYSTWO PROJEKTOWE
SPÓŁKA CYWILNA
ul. ARMII LUDOWEJ 6 m.2
REGON 010715642

A-A

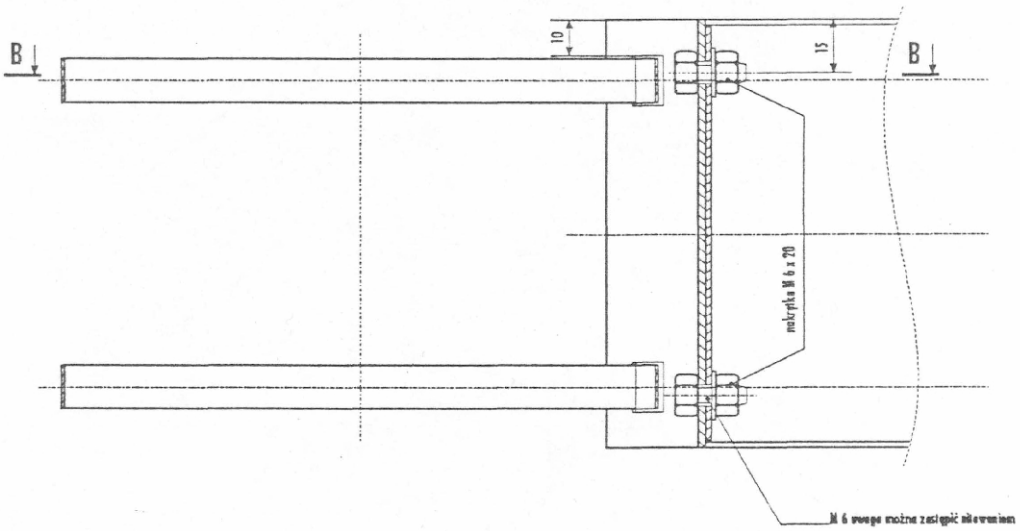

B-B

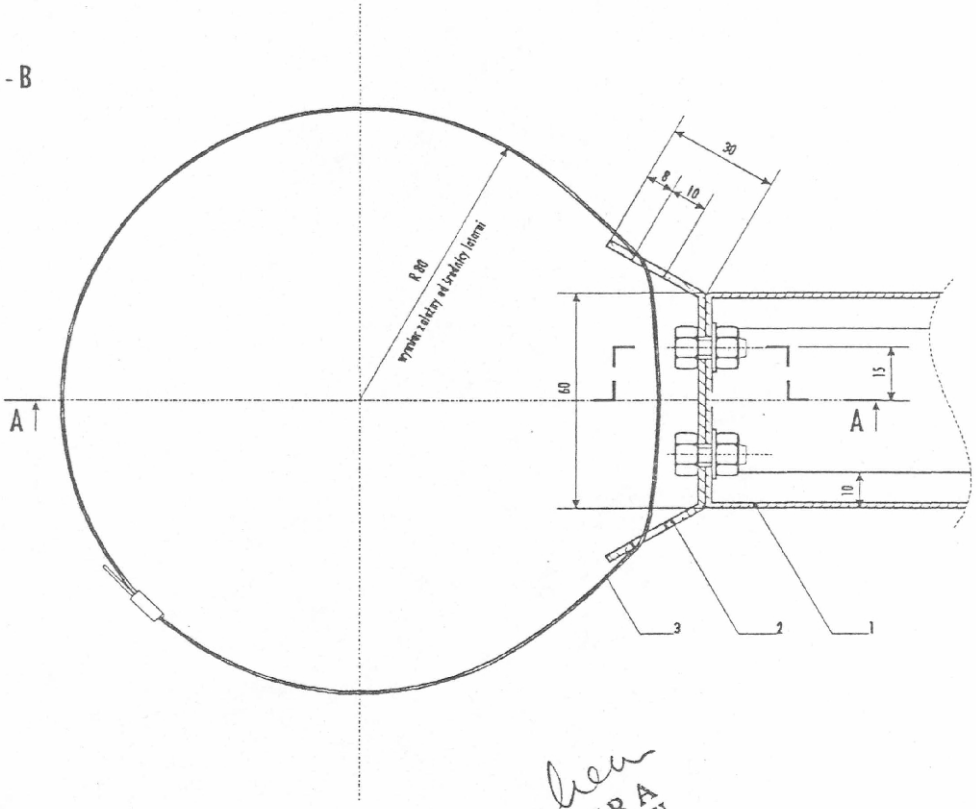

Zatwierdzam
DYREKTOR BIURA
MIEJSKIEGO SYSTEMU INFORMACJI
Michał Trzciński

20 MAJ 1997

1. TABLICA ROZPROWADZAJĄCA DLA PIESZYCH nr. kat 8.3 zgodna z rys. 8.0 - blacha aluminiowa lakierowana proszkowo na kolor niebieski RAL 5005 po uprzednim fosforanowaniu

2. ŁĄCZNIK - stal ocynkowana

3. TAŚMA STALOWA NIERDZEWNA (rybant)

MSI - MIEJSKI SYSTEM INFORMACYJNY			
NAZWA OBIEKTU: TABLICE ROZPROWADZAJĄCE DLA PIESZYCH mocowane na latarni			
NR. OBIEKTÓW 8.3	NR. RYS. NR 8.2	SKALA 1:1	PROJEKT TOWARZYSTWO PROJEKTOWE

TOWARZYSTWO PROJEKTOWE
SPÓŁKA CYWILNA
ul. ARMII LUDOWEJ 6 m.2
REGON 010715642

Rys.16.1 Grafika tablic dla pieszych w strefie turystycznej (nr kat. 16)

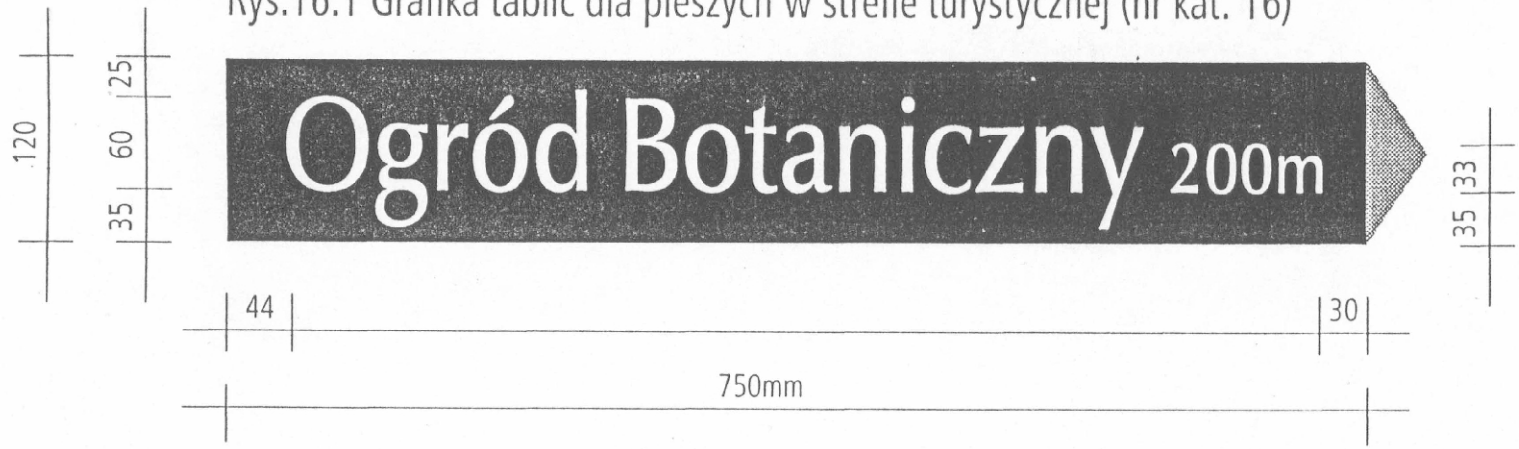

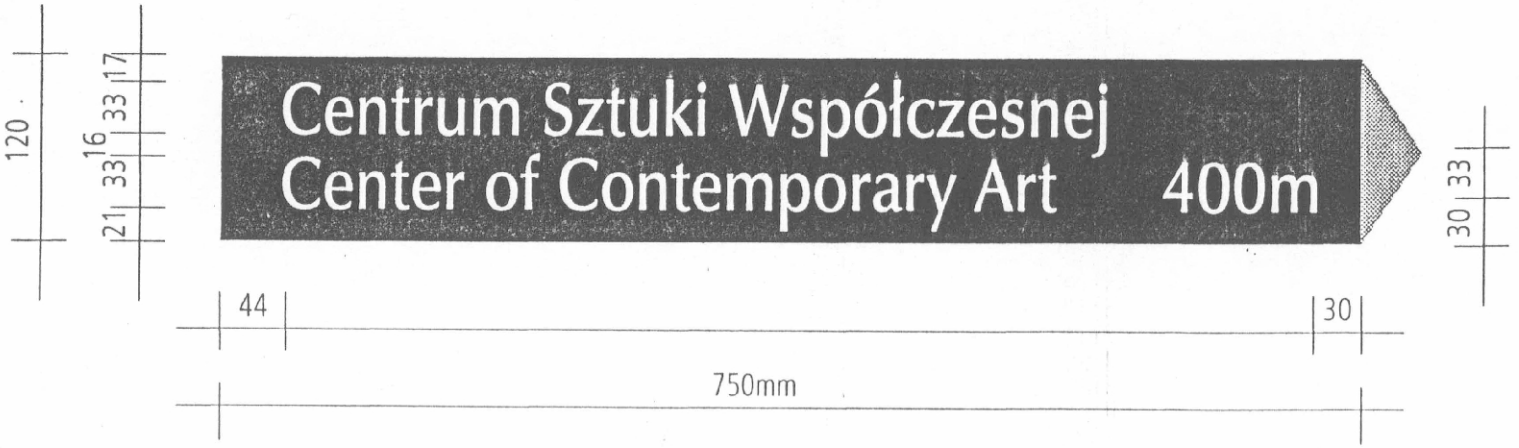

Nazwa obiektu - Zapf Humanist 601 Demi, 85%, track 20
napisy - biała folia odblaskowa I generacji
tło - brązowy lakier proszkowy RAL 8015 wg katalogu Tigerwerk

Uwaga:

Elementy lakierowane określone w dokumentacji, powinny być pokryte lakierem proszkowym poliestrowym, poliestrowym z domieszkami PFDF lub poliamidowym. Przed przystąpieniem do nanoszenia lakieru proszkowego powierzchnie dodatkowo muszą być poddane chromianowaniu - preparatami zawierającymi kwas chromowy, kwas sześciofluorokrzemowy

TOWARZYSTWO PROJEKTOWE
SPÓŁKA CYWILNA
ul. ARMII LUDOWEJ 6 m.2
REGON 010715642

30 KWI. 1997

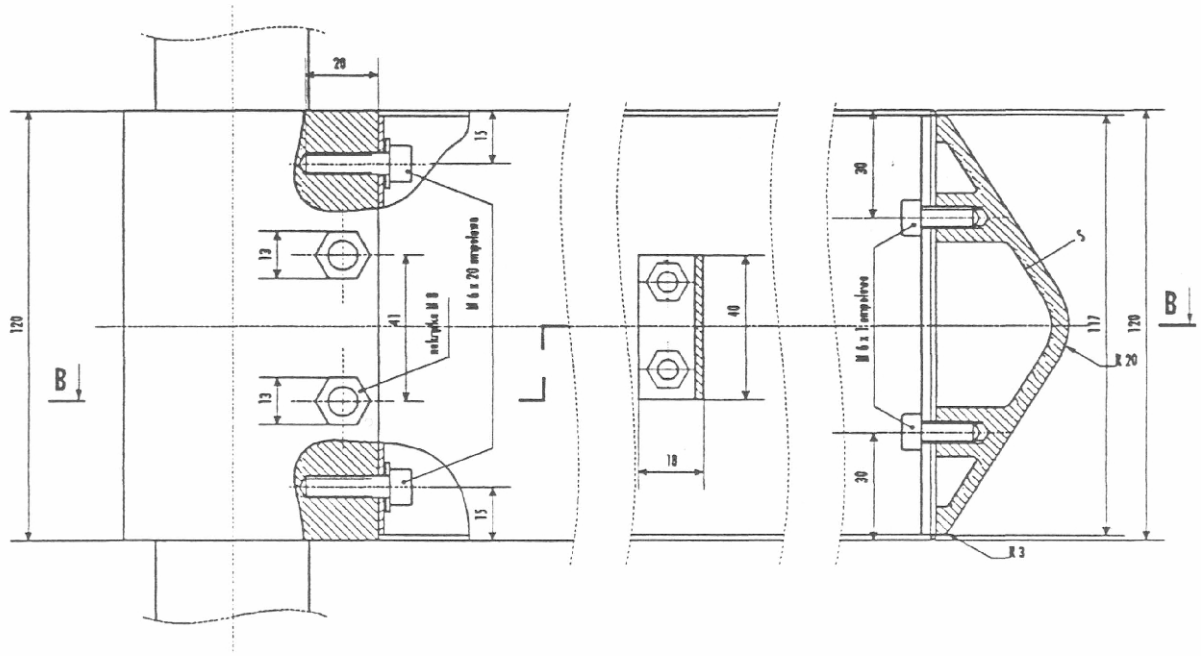

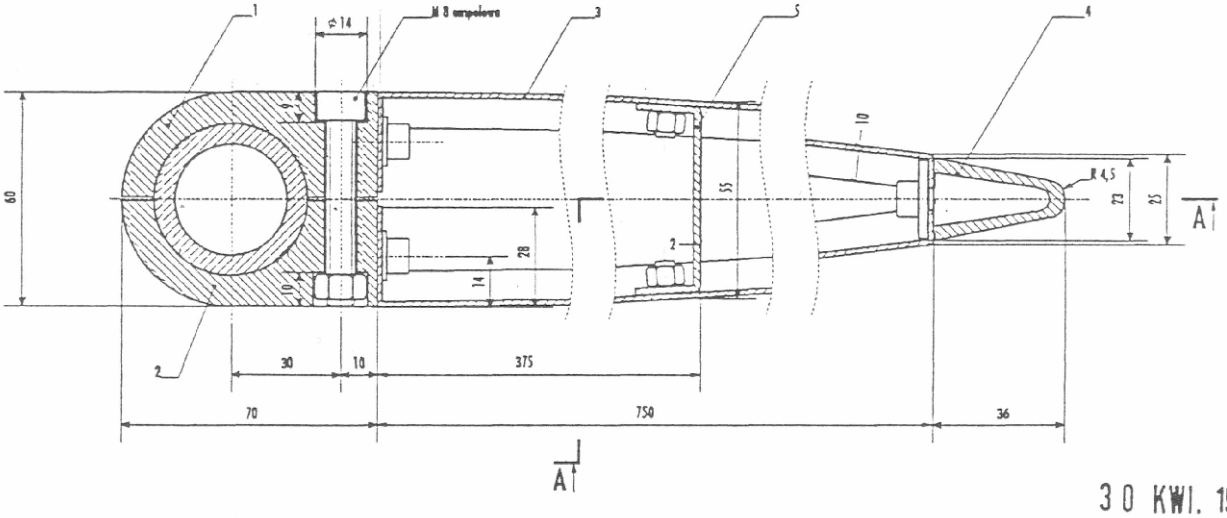

30 KWI. 1997

1. ODLEW LEWY - stop PA 6 - lakierowane proszkowe na kolor aluminium po uprzednim fosforanowaniu

2. ODLEW PRAWY - stop PA 6 - lakierowane proszkowe na kolor aluminium po uprzednim fosforanowaniu

3. TABLICA ROZPROWADZAJĄCA DLA PIESZYCH - nr. kat. 16.1 blacha aluminiowa = 1,5 mm - lakierowane proszkowe na kolor brązowy RAL 8015 po uprzednim fosforanowaniu

4. STRZAŁKA - odlew aluminiowy, stop PA 4 - 6 - lakierowane proszkowe na kolor aluminium po uprzednim fosforanowaniu

5. WSPORNIK - blacha aluminiowa = 2mm, przykręcony na śruby Al Mg 03 M6 spawane czołowo do tablic

zatwierdzam
DYREKTOR BIURA
MIEJSKIEGO SYSTEMU INFORMACJI
Michał Trzciński

TOWARZYSTWO PROJEKTOWE
SPÓŁKA CYWILNA
ul. ARMII LUDOWEJ 6 m.2
REGON 010715642

MSI - MIEJSKI SYSTEM INFORMACYJNY			
NAZWA OBIEKTU: TABLICE ROZPROWADZAJĄCE DLA PIESZYCH W SKTREFIE TURYSTYCZNEJ mocowane na słupku (wersja jednokierunkowa)			
NR. OBIEKTU 16.1	NR. SYSTEMU 16.0	SKALA 1:1	PROJEKT TOWARZYSTWO PROJEKTOWE

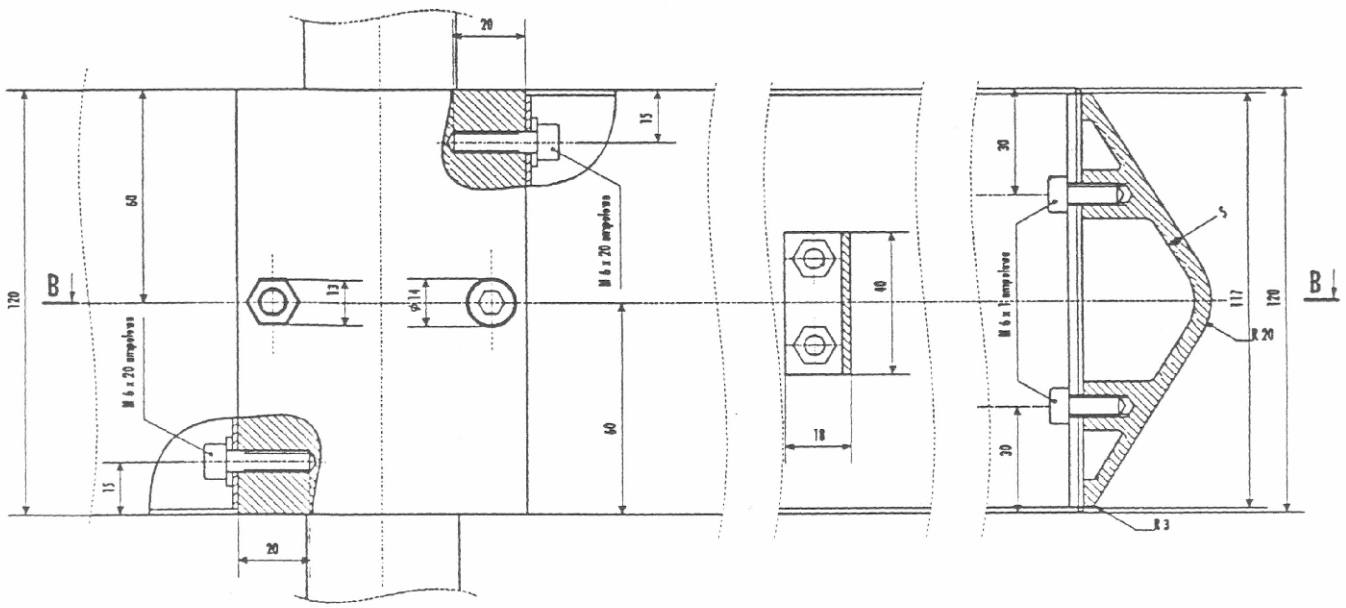

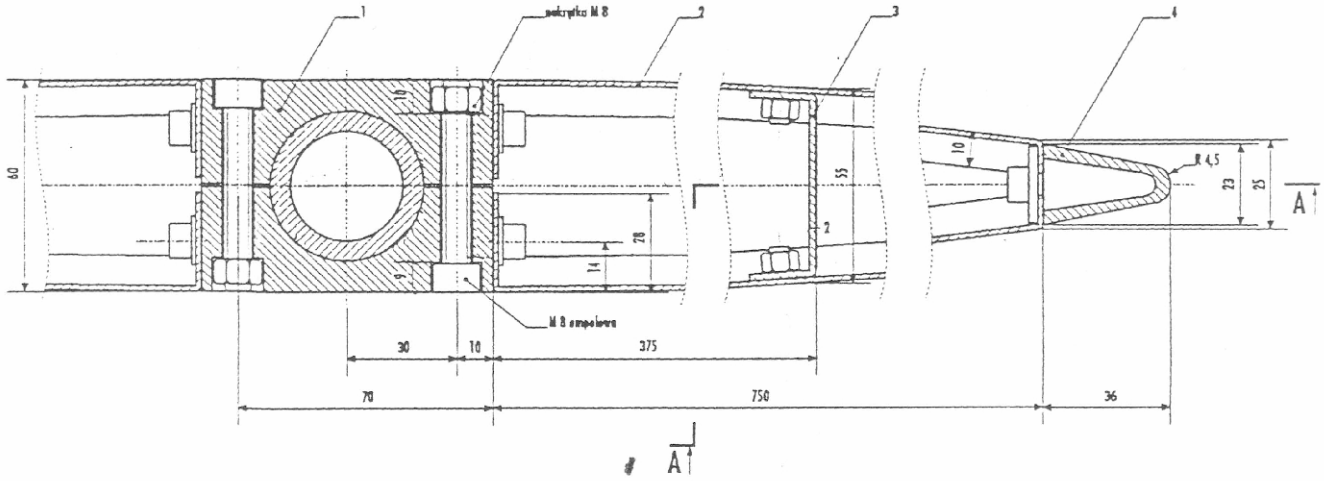

30 KWI. 1997

1. ODLEW MOCUJĄCY - stop PA 6, lakierowany proszkowo na kolor aluminium po uprzednim fosforanowaniu

2. TABLICA ROZPROWADZAJĄCA DLA PIESZYCH - nr. kat. 16.2, blacha aluminiowa = 1,5mm - lakierowana proszkowo na kolor brązowy RAL 8015 po uprzednim fosforanowaniu

3. WSPORNIK - blacha aluminiowa = 2mm - przykręcony na śruby Al Mg 03 M6 spawane czołowo do tablic

4. STRZAŁKA - odlew, stop PA 6 kolor - lakierowane proszkowo na kolor aluminium po uprzednim fosforanowaniu

DYREKTOR BIURA
MIEJSKIEGO SYSTEMU INFORMACJI
Michał Trzciński

TOWARZYSTWO PROJEKTOWE
SPÓŁKA CYWILNA
ul. ARMII LUDOWEJ 6 m.2
REGON 010715642

MSI - MIEJSKI SYSTEM INFORMACYJNY			
NAZWA OBIEKTU: TABLICE ROZPROWADZAJĄCE DLA PIESZYCH W STREFIE TURYSTYCZNEJ mocowane na słupku (wersja dwukierunkowa)			
NR. OBIEKTU 16.2	NR. RYSUNKU 16.1	SKALA 1:1	PROJEKT TOWARZYSTWO PROJEKTOWE

A - A

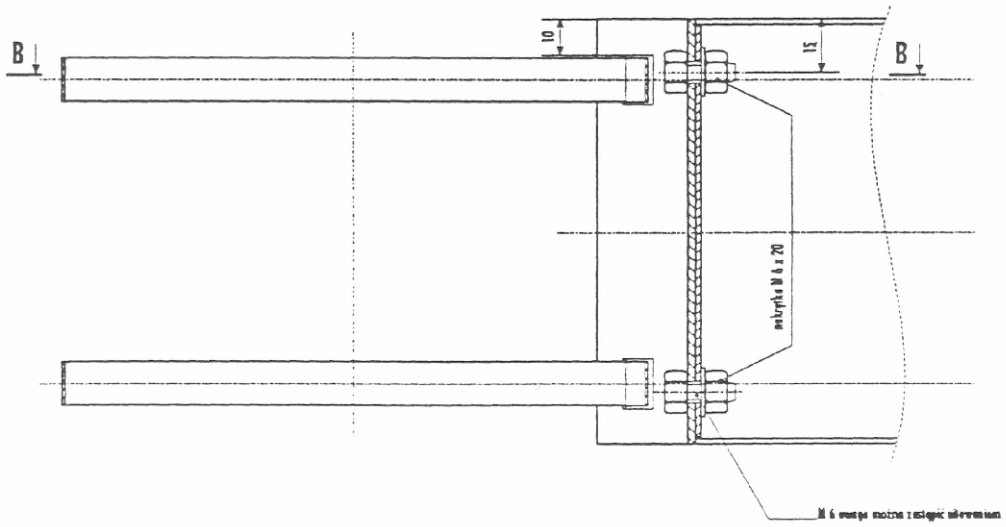

B - B

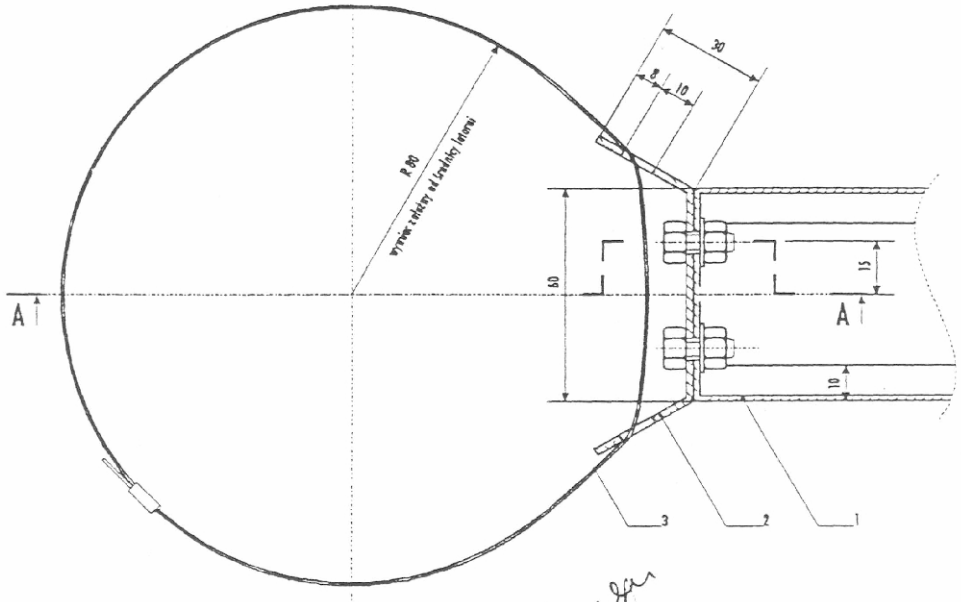

zatwierdzam
DYREKTOR BIURA
MIEJSKIEGO SYSTEMU INFORMACJI
Michał Trzciński

30 KWI. 1997

1. TABLICA ROZPROWADZAJĄCA DLA PIESZYCH nr. kat 16.3 zgodna z rys. 16.0 - blacha aluminiowa lakierowana proszkowo na kolor brązowy RAL 8015 po uprzednim fosforowaniu

2. ŁĄCZNIK - stal ocynkowana

3. TAŚMA STALOWA NIERDZEWNA (cybant)

MSI - MIEJSKI SYSTEM INFORMACYJNY			
NAZWA OBIEKTU TABLICE ROZPROWADZAJĄCE DLA PIESZYCH W STREFIE TURYSTYCZNEJ mocowane na latarni			
NR. OBIEKTÓW 16.3	NR. RYSUNKU 16.2	SKALA 1:1	PROJEKT TOWARZYSTWO PROJEKTOWE

TOWARZYSTWO PROJEKTOWE
SPÓŁKA CYWILNA
ul. ARMII LUDOWEJ 6 m.2
REGON 010715642

Rys. 8.4 Grafika tablic dla pieszych (nr kat. 8)

Nazwa obiektu - Humanist 777 Roman Condensed 95%, track 15
napisy - biała folia odblaskowa I generacji
tło - niebieski lakier proszkowy RAL 5005
wg katalogu Tigerwerk

Uwaga:

Elementy lakierowane określone w dokumentacji, powinny być pokryte lakierem proszkowym poliestrowym, poliestrowym z domieszkami PFDF lub poliamidowym. Przed przystąpieniem do nanoszenia lakieru proszkowego powierzchnie dodatkowo muszą być poddane chromianowaniu - preparatami zawierającymi kwas chromowy, kwas sześciofluorokrzemowy

TOWARZYSTWO PROJEKTOWE
SPÓŁKA CYWILNA
ul. ARMII LUDOWEJ 6 m.2
REGON 010715642
19 12 96

Rys. 20.1 Grafika tablic informacyjnych o strefie płatnego parkowania

Napisy - czcionka Humanist777CnPl, biała folia odblaskowa I generacji
Tło - niebieski lakier proszkowy RAL 5005 wg katalogu Tigerwerk
Wszystkie pozostałe elementy białe wykonane z folii odblaskowej I generacji

Uwaga:

Elementy lakierowane określone w dokumentacji,
powinny być pokryte lakierem proszkowym poliestrowym,
poliestrowym z domieszkami PFDF lub poliamidowym.
Przed przystąpieniem do nanoszenia lakieru proszkowego
powierzchnie dodatkowo muszą być poddane chromianowaniu
- preparatami zawierającymi kwas chromowy, kwas sześciofluorokrzemowy

Rys. 20.2 Grafika tablic informacyjnych o strefie płatnego parkowania (strefa turystyczna)

Napisy - czcionka Zapf Humanist folia odblaskowa I generacji
Tło - brązowy lakier proszkowy RAL 8015 wg katalogu Tigerwerk
Wszystkie pozostałe elementy białe wykonane z folii odblaskowej I generacji

Uwaga:

Elementy lakierowane określone w dokumentacji,
powinny być pokryte lakierem proszkowym poliestrowym,
poliestrowym z domieszkami PFDF lub poliamidowym.
Przed przystąpieniem do nanoszenia lakieru proszkowego
powierzchnie dodatkowo muszą być poddane chromianowaniu
- preparatami zawierającymi kwas chromowy, kwas sześciofluorokrzemowy
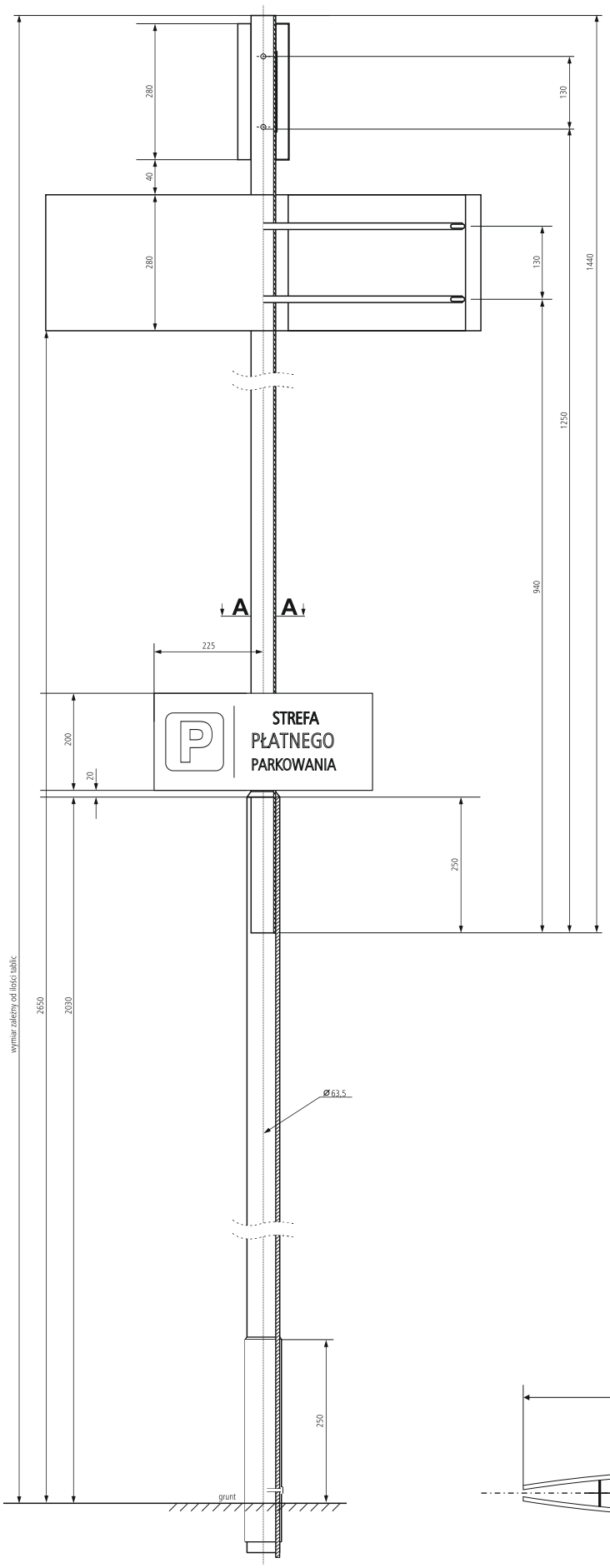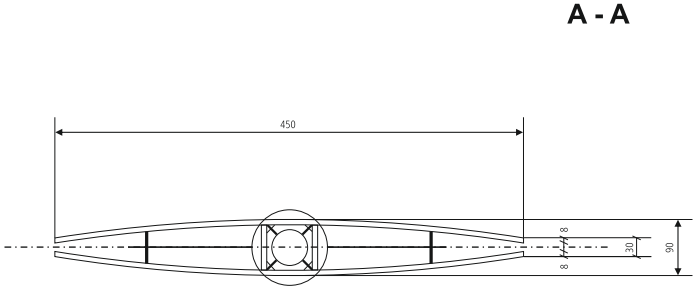
Rys. 20.3 Tablica informacyjna o strefie płatnego parkowania